見積参考資料

工事名　Ｒ２阿土　南部健康運動公園　阿南・桑野他　防護柵工事（３）

◇経費情報◇

工種区分	公園工事
単価地区	阿南１
施工地域・工事場所	補正無し（地方部　施工場所が一般交通等の影響を受けない場合）
前金支出割合	補正を行わない
契約保証	金銭的保証
現場環境改善費	計上しない

注意

「見積参考資料」は入札参加者の迅速で適正な工事費の見積りのための一資料であり、請負契約を拘束するものではない。

現場管理費に係る積算は令和２年５月１日から適用する積算基準に基づくものとする。

設計内訳書（本01）

工事名	Ｒ２阿土　南部健康運動公園　阿南・桑野他　防護柵工事（３）	事業区分 工事区分	公園緑地整備･改修 施設整備

工事区分・工種・種別・細別	規格	単位	数量	単価	金額	数量・金額増減	摘要
施設整備		式	1				
園路広場整備工		式	1				
階段工		式	1				
ｽﾛｰﾌﾟ手すり	手すりの規格:H=850	m	141				単　1号
ｺﾝｸﾘｰﾄ削孔	削孔径:φ100, 削孔深さ:300mm	孔	74				単　2号
運搬処理工		式	1				
殻運搬	ｺﾝｸﾘｰﾄ殻(無筋)	m3	0.2				単　3号
殻処分	ｺﾝｸﾘｰﾄ殻(無筋)	m3	0.2				単　4号
直接工事費		式	1				
共通仮設		式	1				
共通仮設費（率計上）		式	1				
純工事費		式	1				
現場管理費		式	1				

設計内訳書（本01）

工事名	Ｒ２阿土　南部健康運動公園　阿南・桑野他　防護柵工事（３）	事業区分 工事区分	公園緑地整備･改修 施設整備

工事区分・工種・種別・細別	規格	単位	数量	単価	金額	数量・金額増減	摘要
工事原価		式	1				
一般管理費等		式	1				
工事価格		式	1				
消費税額及び地方消費税額		式	1				
工事費計		式	1				

1次単価表

単価使用年月	2020.05
歩掛適用年月	2020.05
労務調整係数	1.000-00000　0.0　0

単　1号	ｽﾛｰﾌﾟ手すり	手すりの規格:H=850	単位	m	単位数量	1	単価	

名称・規格	条件	単位	数量	単価	金額	摘要
防護柵(横断･転落防止柵)設置工	ｺﾝｸﾘｰﾄ建込,ﾋﾞｰﾑ式･ﾊﾟﾈﾙ式,2m,100m以上(標準),無,無	m	1			単　5号
合計						
単価						円／m

1次単価表

単価使用年月	2020.05
歩掛適用年月	2020.05
労務調整係数	1.000-00000　0.0　0

単　2号	ｺﾝｸﾘｰﾄ削孔	削孔径:φ100, 削孔深さ:300mm	単位	孔	単位数量	1	単価	

名称・規格	条件	単位	数量	単価	金額	摘要
ｺﾝｸﾘｰﾄ削孔(ｺﾝｸﾘｰﾄ穿孔機)	100mm以上110mm未満,200mm以上400mm以下	孔	1			
合計						
単価						円／孔

1次単価表

単価使用年月	2020.05
歩掛適用年月	2020.05
労務調整係数	1.000-00000　0.0　0

単　3号	殻運搬	ｺﾝｸﾘｰﾄ殻(無筋)	単位	m3	単位数量	1	単価	

名称・規格	条件	単位	数量	単価	金額	摘要
殻運搬	Co(無筋･鉄筋)構造物とりこわし,機械積込,無し,4.0km以下,全ての費用	m3	1			
合計						
単価						円／m3

1次単価表

単価使用年月	2020.05
歩掛適用年月	2020.05
労務調整係数	1.000-00000　0.0　0

単　4号	殻処分	ｺﾝｸﾘｰﾄ殻(無筋)	単位	m3	単位数量	1	単価	

名称・規格	条件	単位	数量	単価	金額	摘要
処分費(m3)		m3	1			単　6号
合計						
単価						円／m3

２次単価表

単価使用年月	2020.05
歩掛適用年月	2020.05
労務調整係数	1.000-00000　0.0　0

単　5号	防護柵(横断･転落防止柵)設置工	ｺﾝｸﾘｰﾄ建込,ﾋﾞｰﾑ式･ﾊﾟﾈﾙ式,2m,100m以上(標準),無,無	単位	m	単位数量	100	単価	

名称・規格	条件	単位	数量	単価	金額	摘要
横断･転落防止柵設置工 C0建込用 ﾋﾞｰﾑ式･ﾊﾟﾈﾙ式		m	100			
防護柵(P種) ｽﾛｰﾌﾟ手すり		m	100			
諸雑費(まるめ)		式	1			
合計						
単価						円／m

２次単価表

単価使用年月	2020.05
歩掛適用年月	2020.05
労務調整係数	1.000-00000　0.0　0

単　6号	処分費(m3)		単位	m3	単位数量	100	単価	

名称・規格	条件	単位	数量	単価	金額	摘要
処分費 ｺﾝｸﾘｰﾄ殻(無筋)		m3	100			
合計						
単価						円／m3

機労材集計リスト（機械）

工事名	Ｒ２阿土　南部健康運動公園　阿南・桑野他　防護柵工事（３）					
単価コード	名　称	規　格	単位	数量	金額	摘要
L001110002	発動発電機[ｶﾞｿﾘﾝｴﾝｼﾞﾝ駆動]	3kVA	日	9.874	6,348	
M000301005	ﾀﾞﾝﾌﾟﾄﾗｯｸ[ｵﾝﾛｰﾄﾞ・ﾃﾞｨｰｾﾞﾙ]	10t積級	供用日	0.005	98	
M002015008	ｺﾝｸﾘｰﾄ穿孔機[電動式ｺｱﾎﾞｰﾘﾝｸﾞﾏｼﾝ]	簡易仕様型 最大穿孔径25cm	供用日	11.278	8,058	
	合計額				14,504	

見積単価一覧表

工事名	R2阿土　南部健康運動公園　阿南・桑野他　防護柵工事（3）			
名称	規格	単位	単価	備考
スロープ手すり	H=850	m	22,200	
処分費	コンクリート殻（無筋）	m3	1,600	運搬距離　L=4.0km

数　量　総　括　表

工事区分 （レベル 1）	工　種 （レベル 2）	種　別 （レベル 3）	細　別 （レベル 4）	規　格 （レベル 5）	単位	数　量	摘　　要
園路スロープ							
	階段工						
		スロープ手摺り	手摺り	H=850	m	141	
			コンクリート削孔	φ100×300	孔	74	
			コンクリート殻処理		m^3	0.2	

階段工						
細　別	規　格	記号	計　　算　　式	単位	小　計	合　計
スロープ手摺り			141.0	m		141.0
【1.0式当り】						
手摺り	H=850		141.0	m		141
コンクリート削孔	φ100×300		(ROUNDUP(70.5/2.0)+1)*2＝(36+1)*2＝74	孔		74
コンクリート殻処理			1/4*0.10*0.10*3.14*0.30*74	m^3		0.2

工　　種	階段工
種　　別	スロープ手摺り

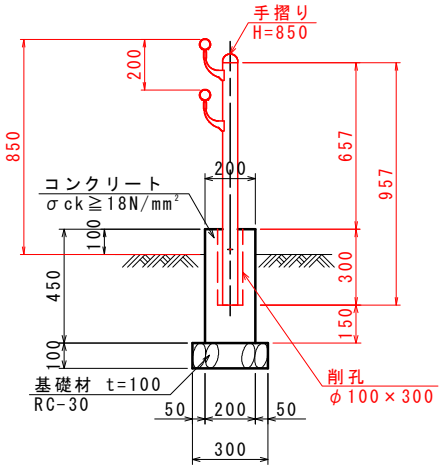

細別・規格	記号	計　　算　　式	単位	合　計
階段工			【1.0m当り数量】	
スロープ手摺り		FWeTaL2-2085W(風憩セコロ)同等品以上	m	1.0